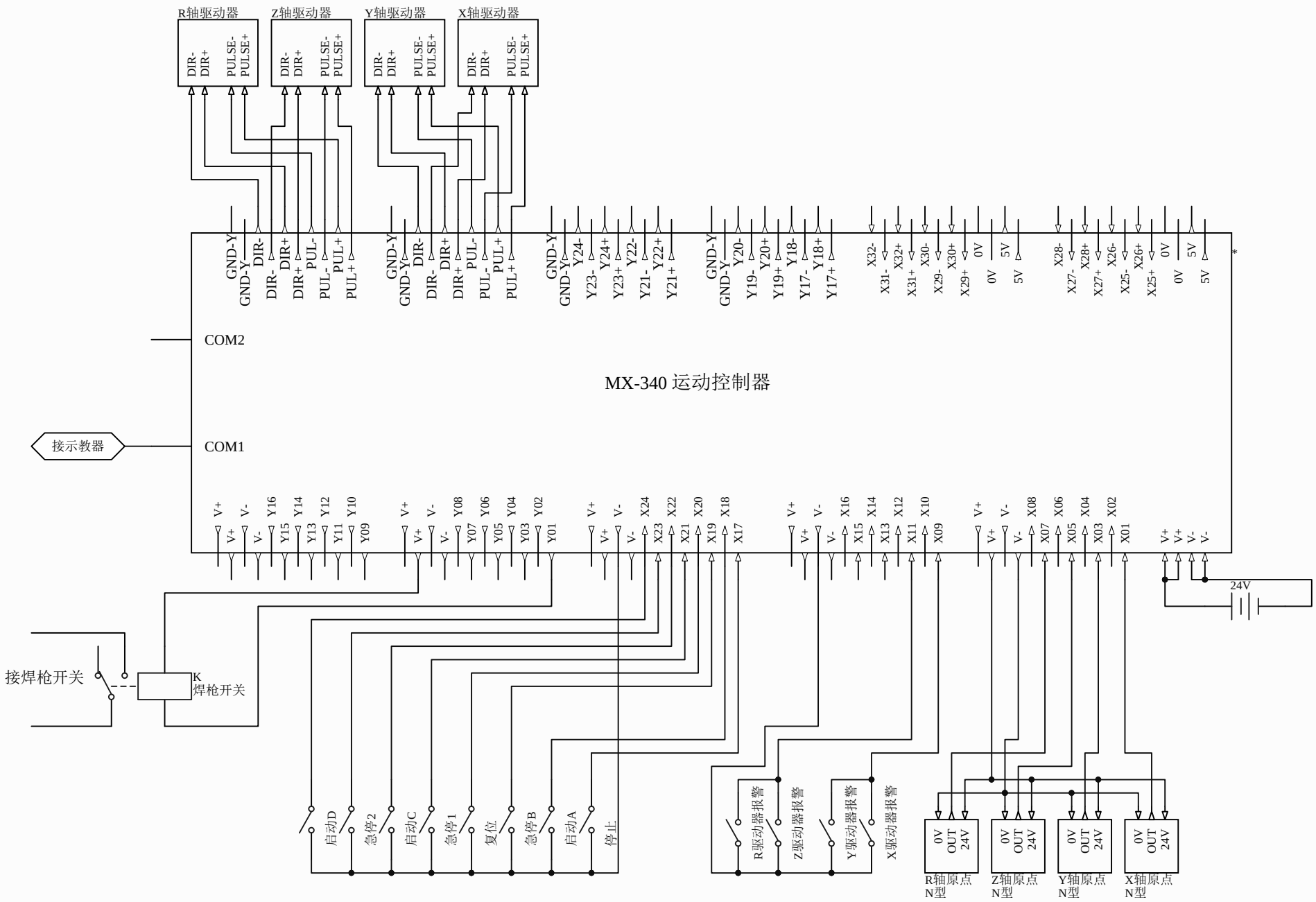
R轴驱动器
Z轴驱动器
Y轴驱动器
X轴驱动器
DIR-
DIR+
PULSE-
PULSE+
MX-340 运动控制器
COM2
COM1
接示教器
24V
接焊枪开关
K
焊枪开关
启动D
急停2
启动C
急停1
复位
急停B
启动A
停止
R驱动器报警
Z驱动器报警
Y驱动器报警
X驱动器报警
0V
OUT
24V
R轴原点
N型
Z轴原点
N型
Y轴原点
N型
X轴原点
N型

IO测试

返回

输 入

X1	X2	X3	X4	X5	X6	X7	X8	X9	X10	X11	X12	X13	X14	X15	X16
原点X		原点Y		原点Z		原点R		故障1	起弧	故障2					
X17	X18	X19	X20	X21	X22	X23	X24	X25	X26	X27	X28	X29	X30	X31	X32
停止	启动A	复位	启动B	急停	启动C	急停	启动D								

输 出

Y1	Y2	Y3	Y4	Y5	Y6	Y7	Y8	Y9	Y10	Y11	Y12	Y13	Y14	Y15	Y16
焊枪				运行	停止	急停	故障								